附图　相关设施图

氨水泵

自动控制系统管网

氨水喷枪 1

氨水喷枪 2

自动控制系统内部

自动控制系统

除尘器检修

除尘器更换的滤袋

除尘器检修后

物料堆场密封 1

物料堆场密封 2

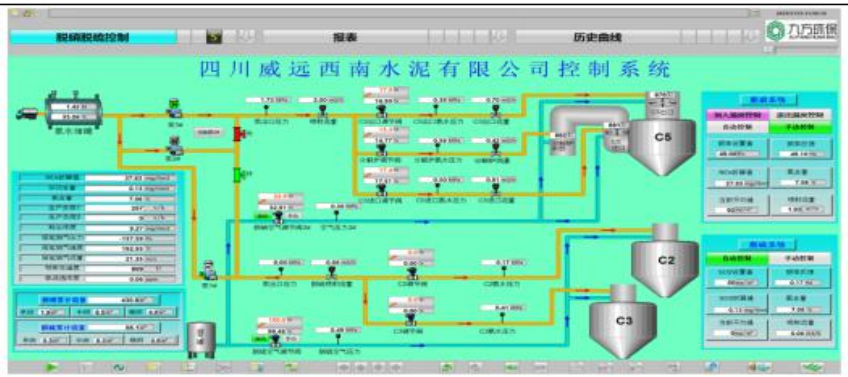

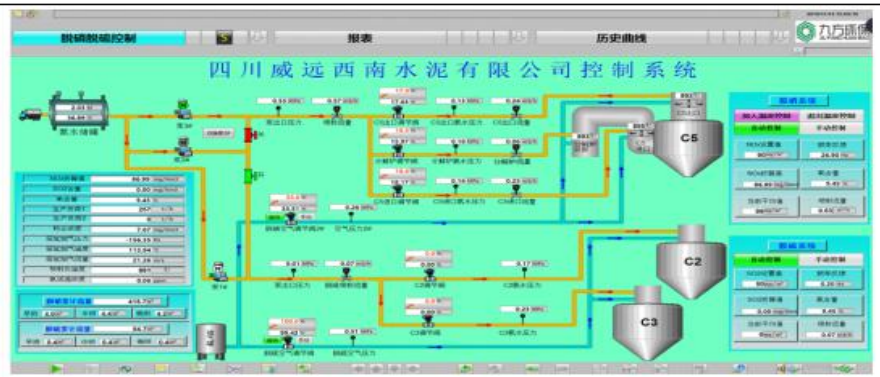

自动控制系统操作界面

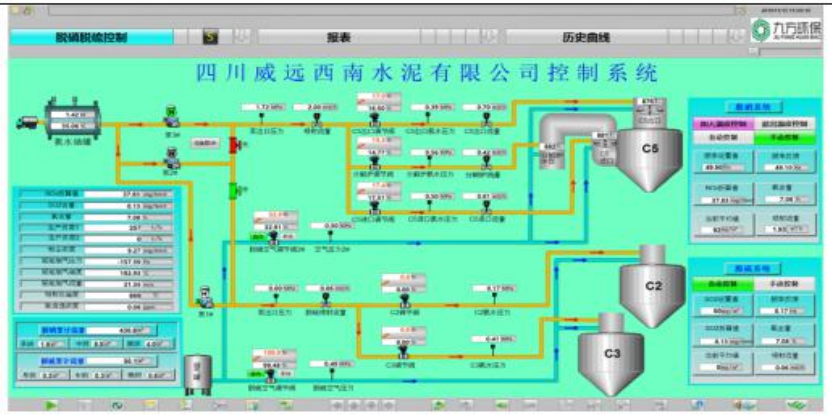

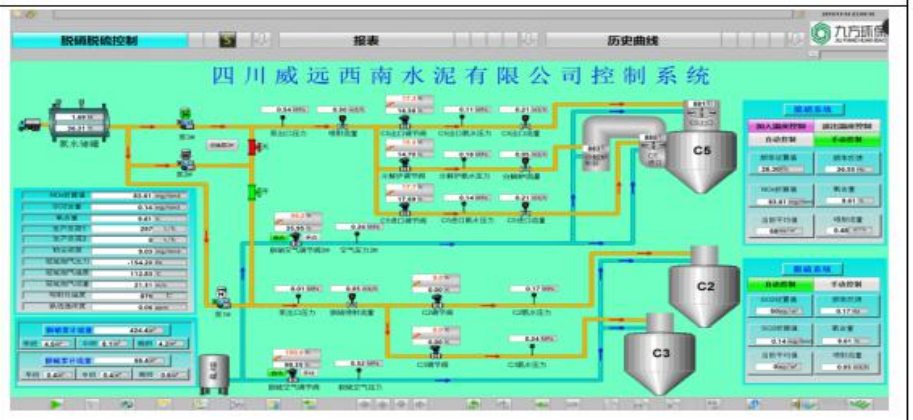

自动控制系统操作界面